Hochleistungswerkzeuge

für die „Väderstad-Rapid“ System Agrilla

© HTU '07

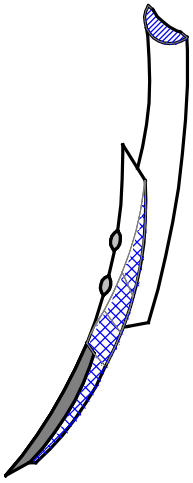

Der **Quantensprung** in der Verschleißfestigkeit.

Diese Innovation hat sich seit 1999 bewährt!

Den Wunsch unserer Kunden, an der „Väderstad-Rapid“ Drillmaschine in der Saison keine Vorwerkzeuge wechseln bzw. schrauben zu müssen, können wir mehr als erfüllen.

Sehr viele Maschinen - 4 mtr.- waren darunter, die auf hoch abrasiven Böden mit 15 km/h und schneller, über 1.500 ha Jahresflächenleistung vollbrachten.

Ergebnis: über 50 ha Flächenleistung pro Schar bzw. Zinken

Verschleiß: max. 5 mm Längenabnahme = 10 %
Verringerung des Flächenverschleißes um ca. 50 %

Ihr Nutzen: über 20 Std. weniger Rüst– und Fehlzeiten
über 50 % geringere Schar / Zinken Verschleißkosten

AgriDur- „Widia“ & „Cromoloy“- Zinken passend für :

„Väderstad - Rapid“ (System Agrilla)
oder andere Geräte mit Kultur – oder Garezinken

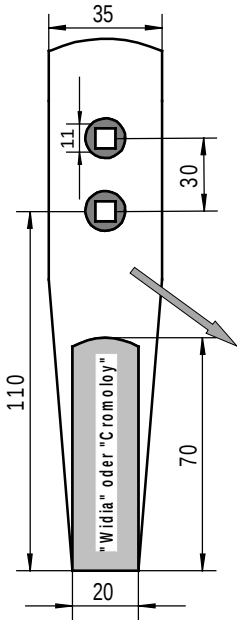

Doppellöcher,
um in der Spur
evtl. tiefer zu stellen
oder wenn 50 %
verschlissen
nachzustellen

Komplettbeschichtung
der gesamten Scharoberfläche!

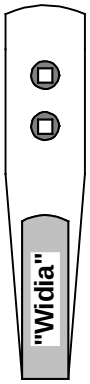

über 20fache Standzeit!!

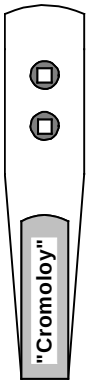

4 - 6fache Standzeit

Frühbezugs- & Preis-information auf Anfrage

Frühbezug bedeutet : 3-5 Monate Lieferzeit

Alle Preisangaben: ‚frei Hof‘, zzgl. MwSt., freibleibend und pro Stück!

Verschleißtechnik · Im Böh 7 · 29525 Uelzen
Tel.: (0581) 182 82 · Fax.: (0581) 172 81 · E-Mail: info@htu-technik.de · Web: www.htu-technik.de

Saatrohre passend für

die „Väderstad-Rapid“

© HTU ‘07

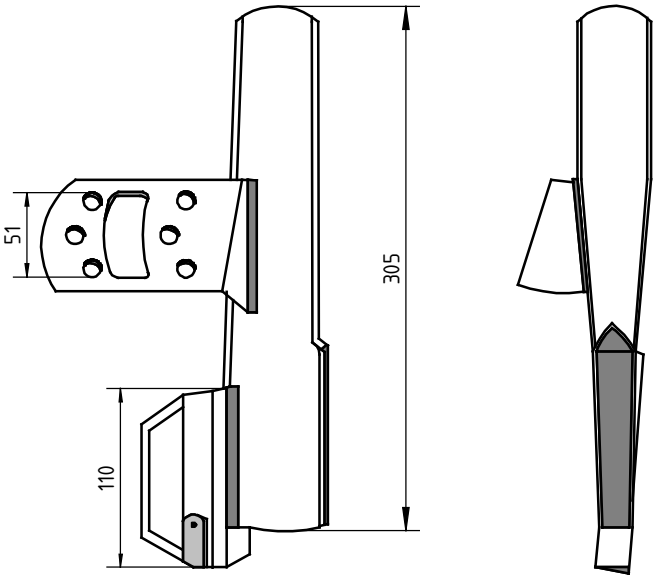

Frühbezugs- & Preis-information auf Anfrage

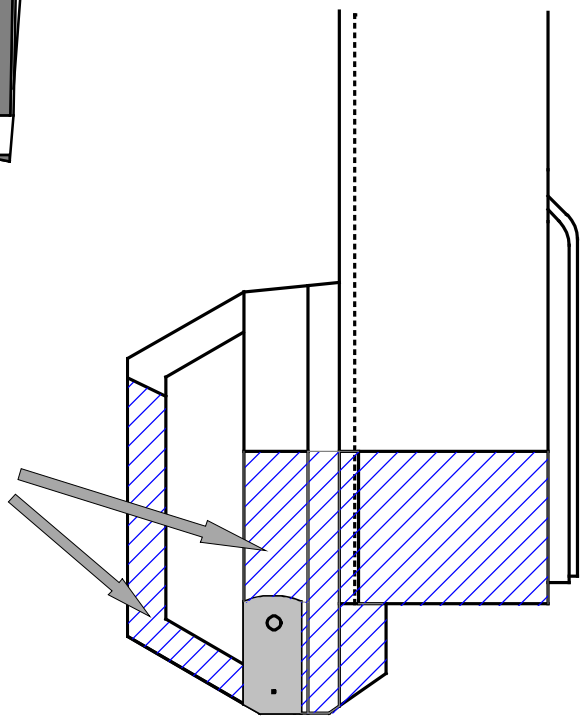

Zusätzlich: hochverschleißfest beschichtet damit - 3 bis 4-fach höhere Standzeit

Zustreicher (Schleppbalken) passend für **„Väderstad-Rapid“**

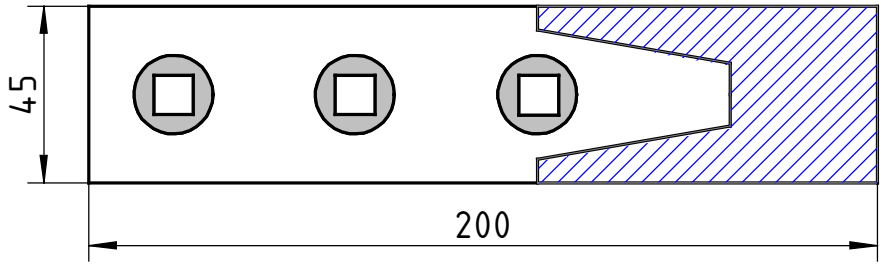

Frühbezugs- & Preis-information auf Anfrage

Frühbezug bedeutet : 3-5 Monate Lieferzeit

Alle Preisangaben: ‚frei Hof‘, zzgl. MwSt., freibleibend und pro Stück!

Verschleißtechnik · Im Böh 7 · 29525 Uelzen
Tel.: (0581) 182 82 · Fax.: (0581) 172 81 · E-Mail: info@htu-technik.de · Web: www.htu-technik.de